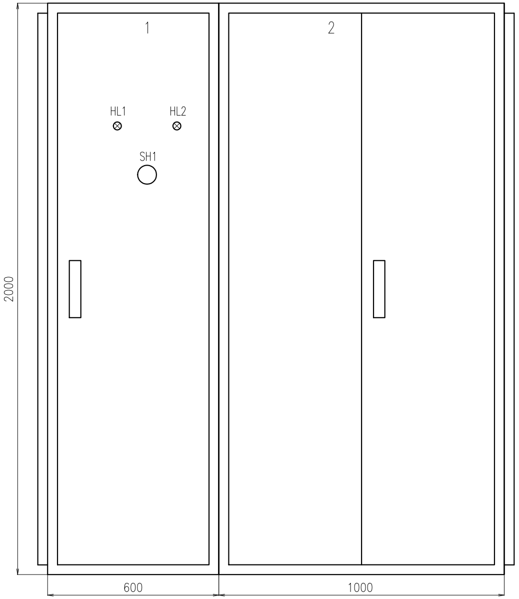
1
2
HL1
HL2
SH1
2000
600
1000

ROZVÁDĚČ HLAVNÍ 1.PP – RH1

ROZVÁDĚČ:	OCELOPLECHOVÝ SKŘÍŇOVÝ, 2 POLE
ROZMĚRY:	POLE 1: V x Š x H = 2000 x 600 x 500 mm POLE 2: V x Š x H = 2000 x 1000 x 500 mm
PŘÍVOD:	SHORA
VÝVOD:	NAHORU
KRYTÍ:	IP 44/20

PRO POUŽITÝ ROZVÁDĚČ BUDE VÝROBCEM PROVEDEN VÝPOČET OTEPLENÍ ROZVÁDĚČE!

ROZVODNÁ SOUSTAVA: 3+N+PE, 400/230 V, 50 Hz, TN–C–S

OCHRANA: PŘED ÚRAZEM EL. PROUDEM DLE ČSN 33 2000–4–41, ed. 3

čl. 411.3.1	OCHRANNÉ UZEMNĚNÍ A OCHRANNÉ POSPOJOVÁNÍ
čl. 411.3.2	AUTOMATICKÉ ODPOJENÍ V PŘÍPADĚ PORUCHY
čl. 411.3.3	DODATEČNÉ POŽADAVKY PRO ZÁSUVKY
čl. 411.3.4	DOPLŇUJÍCÍ POŽADAVKY PRO SVĚTELNÉ OBVODY
čl. 411.4	SÍTĚ TN

PROSTŘEDÍ: DLE ČSN 33 2000–5–51, ed. 3

ENERGETICKÁ BILANCE:

INSTALOVANÝ VÝKON:	Pi = 193,8 kW
SOUDOBOST:	0,8
REZERVA:	20%
PŘEPOČTENÝ VÝKON:	Pp = 186 kW
ÚČINÍK:	0,9
JMENOVITÝ PROUD:	In = 299,6 A

POZNÁMKA:

ROZVÁDĚČ BUDE MIMO POPISU JISTÍCÍCH PRVKŮ A OSTATNÍCH POVINNÝCH ÚDAJŮ OPATŘEN UPOZORNĚNÍM O NUTNOSTI MIN. 1x ROČNĚ (NEBO PODLE ÚDAJŮ VÝROBCE) PROVÉST TEST PROUDOVÝCH CHRÁNIČŮ, ABY BYLA ZAJIŠTĚNA JEJICH SPRÁVNÁ FUNKCE

ZKRATOVÁ ODOLNOST JISTÍCÍCH PRVKŮ BUDE 10kA.

VYPRACOVAL	ODP. PROJ. PROFESE	KONTROLOVAL	HL. INŽ. PROJEKTU
Ing. K. Svobodová	Ing. K. Svobodová	.....	Ing. arch. V. Brucker

MÍSTO STAVBY: Brno–Královo Pole, MPS Lužánky, ulice Sportovní 4

STAVEBNÍK: Statutární město Brno, Dominikánské náměstí 1, 601 67 Brno

STAVBA 25 METROVÉHO BAZÉNU MPS LUŽÁNKY

SO 01 – PLAVECKÝ BAZÉN
D.1.4e TPS SILNOPROUDÉ INSTALACE

ROZVÁDĚČ PŘÍSTAVBY RP

CENTROPROJEKT GROUP a.s.
ŠTEFÁNIKOVA 167
760 01 ZLÍN

CENTROPROJEKT®

FORMÁT	12xA4
DATUM	06/2020
STUPEŇ	DPS
MĚŘÍTKO	...
ZAK. ČÍSLO:	170996

ARCHIVNÍ KÓD	PROF.	ČÍS. VÝKRESU	DOD.
D1T	D	108	

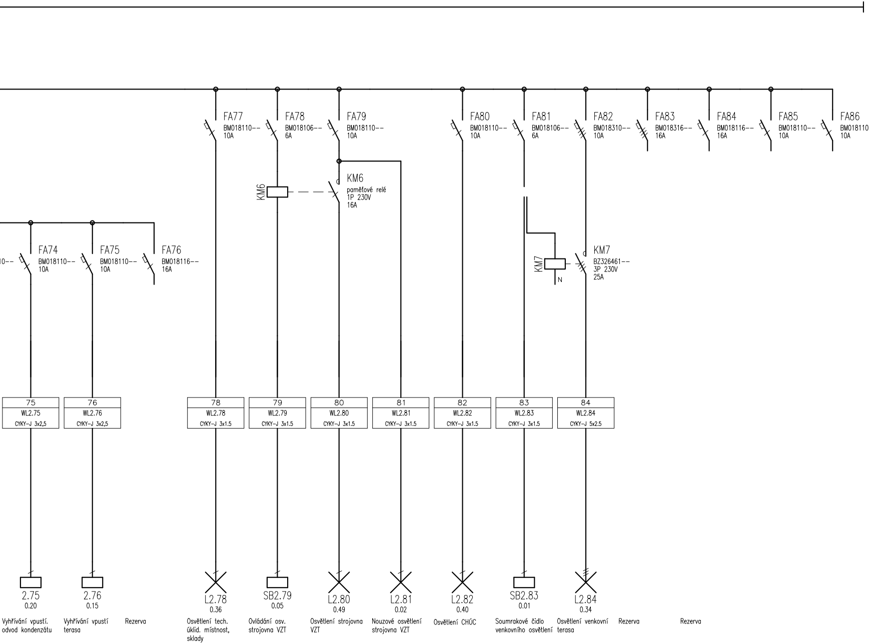
10--
FA74
BM018110--
10A
FA75
BM018110--
10A
FA76
BM018116--
16A
FA77
BM018110--
10A
FA78
BM018106--
6A
FA79
BM018110--
10A
FA80
BM018110--
10A
FA81
BM018106--
6A
FA82
BM018310--
10A
FA83
BM018316--
16A
FA84
BM018116--
16A
FA85
BM018110--
10A
FA86
BM018110--
10A
KM6
KM6
paměťové relé
1P 230V
16A
KM7
KM7
BZ326461--
3P 230V
25A
N
75
WL2.75
CYKY-J 3x2,5
76
WL2.76
CYKY-J 3x2,5
78
WL2.78
CYKY-J 3x1.5
79
WL2.79
CYKY-J 3x1.5
80
WL2.80
CYKY-J 3x1.5
81
WL2.81
CYKY-J 3x1.5
82
WL2.82
CYKY-J 3x1.5
83
WL2.83
CYKY-J 3x1.5
84
WL2.84
CYKY-J 5x2.5
2.75
0.20
2.76
0.15
L2.78
0.36
SB2.79
0.05
L2.80
0.49
L2.81
0.02
L2.82
0.40
SB2.83
0.01
L2.84
0.34
Vyhřívání vpustí. odvod kondenzátu
Vyhřívání vpustí terasa
Rezerva
Osvětlení tech. úklid. místnost, sklady
Ovládání osv. strojovna VZT
Osvětlení strojovna VZT
Nouzové osvětlení strojovna VZT
Osvětlení CHÚC
Soumrakové čidlo venkovního osvětlení
Osvětlení venkovní terasa
Rezerva
Rezerva

SCHÉMA OVLÁDÁNÍ

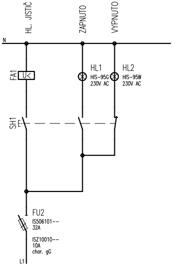
HL. JISTIČ
ZAPNUTO
VYPNUTO
N
FA1
U<
HL1
HIS-95G
230V AC
HL2
HIS-95W
230V AC
SH1
E
FU2
IS506101--
32A
ISZ10010--
10A
char. gG
L1

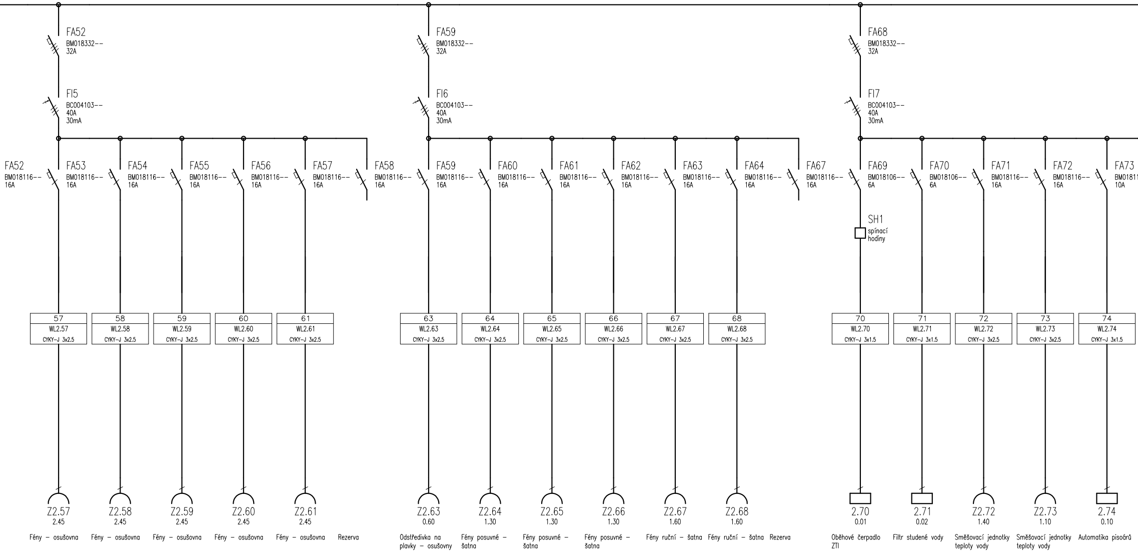
FA52
BM018332--
32A
FI5
BC004103--
40A
30mA
FA59
BM018332--
32A
FI6
BC004103--
40A
30mA
FA68
BM018332--
32A
FI7
BC004103--
40A
30mA
FA52
BM018116--
16A
FA53
BM018116--
16A
FA54
BM018116--
16A
FA55
BM018116--
16A
FA56
BM018116--
16A
FA57
BM018116--
16A
FA58
BM018116--
16A
FA59
BM018116--
16A
FA60
BM018116--
16A
FA61
BM018116--
16A
FA62
BM018116--
16A
FA63
BM018116--
16A
FA64
BM018116--
16A
FA67
BM018116--
16A
FA69
BM018106--
6A
FA70
BM018106--
6A
FA71
BM018116--
16A
FA72
BM018116--
16A
FA73
BM01811
10A
SH1
spínací
hodiny
57
WL2.57
CYKY-J 3x2.5
58
WL2.58
CYKY-J 3x2.5
59
WL2.59
CYKY-J 3x2.5
60
WL2.60
CYKY-J 3x2.5
61
WL2.61
CYKY-J 3x2.5
63
WL2.63
CYKY-J 3x2.5
64
WL2.64
CYKY-J 3x2.5
65
WL2.65
CYKY-J 3x2.5
66
WL2.66
CYKY-J 3x2.5
67
WL2.67
CYKY-J 3x2.5
68
WL2.68
CYKY-J 3x2.5
70
WL2.70
CYKY-J 3x1.5
71
WL2.71
CYKY-J 3x1.5
72
WL2.72
CYKY-J 3x2.5
73
WL2.73
CYKY-J 3x2.5
74
WL2.74
CYKY-J 3x1.5
Z2.57
2.45
Z2.58
2.45
Z2.59
2.45
Z2.60
2.45
Z2.61
2.45
Z2.63
0.60
Z2.64
1.30
Z2.65
1.30
Z2.66
1.30
Z2.67
1.60
Z2.68
1.60
2.70
0.01
2.71
0.02
Z2.72
1.40
Z2.73
1.10
2.74
0.10
Fény – osušovna
Fény – osušovna
Fény – osušovna
Fény – osušovna
Fény – osušovna
Rezerva
Odstředivka na plavky – osušovny
Fény posuvné – šatna
Fény posuvné – šatna
Fény posuvné – šatna
Fény ruční – šatna
Fény ruční – šatna
Rezerva
Oběhové čerpadlo ZTI
Filtr studené vody
Směšovací jednotky teploty vody
Směšovací jednotky teploty vody
Automatika pisoárů

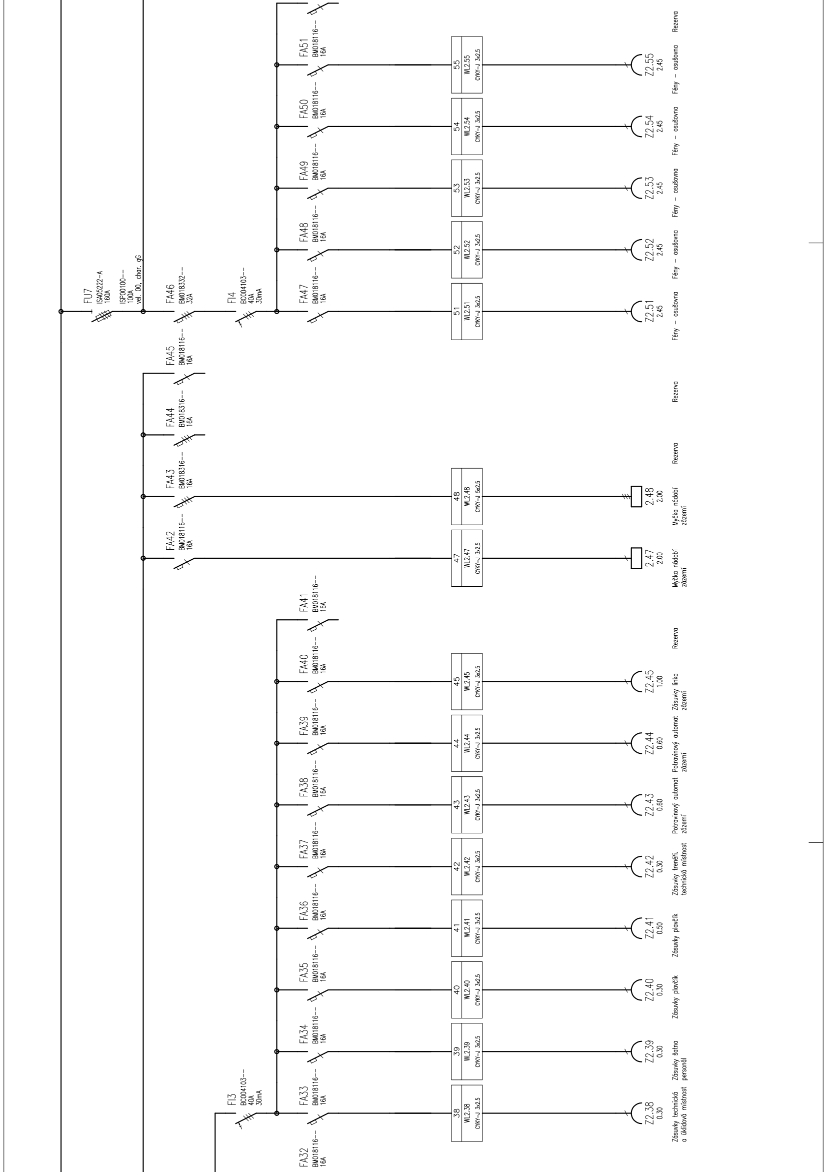
FU7
ISA05222-A
160A
ISP00100--
100A
vel. 00, char. gG
FA46
BM018332--
32A
FI4
BC004103--
40A
30mA
FA47
BM018116--
16A
51
WL2.51
CYKY-J 3x2,5
Z2.51
2.45
Fény - osušovna
FA48
BM018116--
16A
52
WL2.52
CYKY-J 3x2,5
Z2.52
2.45
Fény - osušovna
FA49
BM018116--
16A
53
WL2.53
CYKY-J 3x2,5
Z2.53
2.45
Fény - osušovna
FA50
BM018116--
16A
54
WL2.54
CYKY-J 3x2,5
Z2.54
2.45
Fény - osušovna
FA51
BM018116--
16A
55
WL2.55
CYKY-J 3x2,5
Z2.55
2.45
Fény - osušovna
Rezerva
FA45
BM018116--
16A
Rezerva
FA44
BM018316--
16A
Rezerva
FA43
BM018316--
16A
48
WL2.48
CYKY-J 5x2,5
2.48
2.00
Myčka nádobí
zázemí
FA42
BM018116--
16A
47
WL2.47
CYKY-J 3x2,5
2.47
2.00
Myčka nádobí
zázemí
FA41
BM018116--
16A
Rezerva
FA40
BM018116--
16A
45
WL2.45
CYKY-J 3x2,5
Z2.45
1.00
Zásuvky linka
zázemí
FA39
BM018116--
16A
44
WL2.44
CYKY-J 3x2,5
Z2.44
0.60
Potravinový automat
zázemí
FA38
BM018116--
16A
43
WL2.43
CYKY-J 3x2,5
Z2.43
0.60
Potravinový automat
zázemí
FA37
BM018116--
16A
42
WL2.42
CYKY-J 3x2,5
Z2.42
0.30
Zásuvky trenéři,
technická místnost
FA36
BM018116--
16A
41
WL2.41
CYKY-J 3x2,5
Z2.41
0.50
Zásuvky plavčík
FA35
BM018116--
16A
40
WL2.40
CYKY-J 3x2,5
Z2.40
0.30
Zásuvky plavčík
FA34
BM018116--
16A
39
WL2.39
CYKY-J 3x2,5
Z2.39
0.30
Zásuvky šatna
personál
FI3
BC004103--
40A
30mA
FA33
BM018116--
16A
38
WL2.38
CYKY-J 3x2,5
Z2.38
0.30
Zásuvky technická
a úklidová místnost
FA32
BM018116--
16A

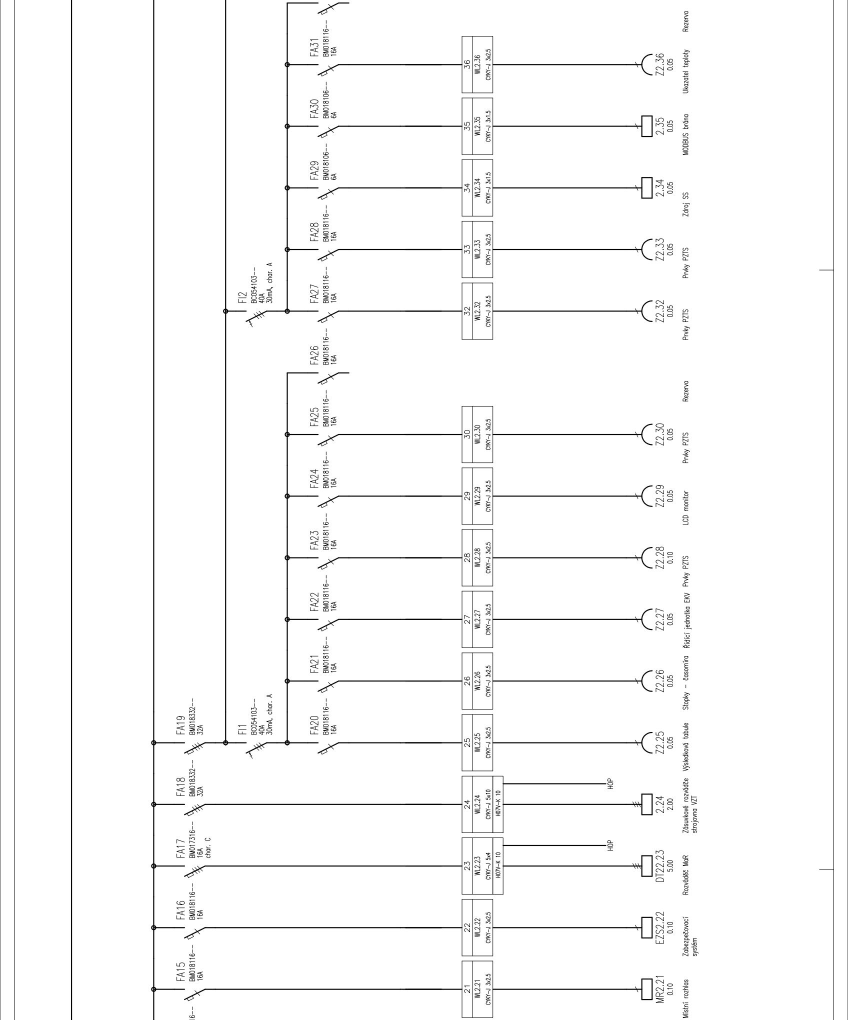

FA15
BM018116--
16A
21
WL2.21
CYKY-J 3x2.5
MR2.21
0.10
Místní rozhlas
FA16
BM018116--
16A
22
WL2.22
CYKY-J 3x2.5
EZS2.22
0.10
Zabezpečovací systém
FA17
BM017316--
16A
char. C
23
WL2.23
CYKY-J 5x4
H07V-K 10
HOP
DT22.23
5.00
Rozváděč MaR
FA18
BM018332--
32A
24
WL2.24
CYKY-J 5x10
H07V-K 10
HOP
2.24
2.00
Zásuvkové rozváděče strojovna VZT
FA19
BM018332--
32A
FI1
BC054103--
40A
30mA, char. A
FA20
BM018116--
16A
25
WL2.25
CYKY-J 3x2.5
Z2.25
0.05
Výsledková tabule
FA21
BM018116--
16A
26
WL2.26
CYKY-J 3x2.5
Z2.26
0.05
Stopky - časomíra
FA22
BM018116--
16A
27
WL2.27
CYKY-J 3x2.5
Z2.27
0.05
Řídící jednotka EKV
FA23
BM018116--
16A
28
WL2.28
CYKY-J 3x2.5
Z2.28
0.10
Prvky PZTS
FA24
BM018116--
16A
29
WL2.29
CYKY-J 3x2.5
Z2.29
0.05
LCD monitor
FA25
BM018116--
16A
30
WL2.30
CYKY-J 3x2.5
Z2.30
0.05
Prvky PZTS
FA26
BM018116--
16A
Rezerva
FI2
BC054103--
40A
30mA, char. A
FA27
BM018116--
16A
32
WL2.32
CYKY-J 3x2.5
Z2.32
0.05
Prvky PZTS
FA28
BM018116--
16A
33
WL2.33
CYKY-J 3x2.5
Z2.33
0.05
Prvky PZTS
FA29
BM018106--
6A
34
WL2.34
CYKY-J 3x1.5
2.34
0.05
Zdroj SS
FA30
BM018106--
6A
35
WL2.35
CYKY-J 3x1.5
2.35
0.05
MODBUS brána
FA31
BM018116--
16A
36
WL2.36
CYKY-J 3x2.5
Z2.36
0.05
Ukazatel teploty
Rezerva
6--

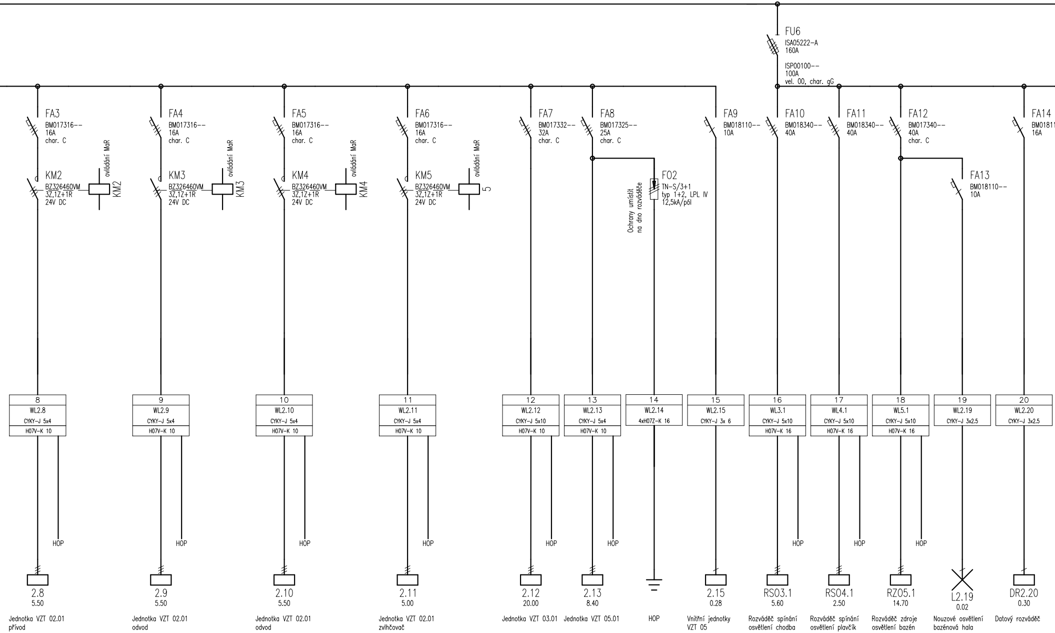
FU6
ISA05222-A
160A
ISP00100--
100A
vel. 00, char. gG
FA3
BM017316--
16A
char. C
KM2
BZ326460VM
3Z,1Z+1R
24V DC
ovládání MaR
KM2
FA4
BM017316--
16A
char. C
KM3
BZ326460VM
3Z,1Z+1R
24V DC
ovládání MaR
KM3
FA5
BM017316--
16A
char. C
KM4
BZ326460VM
3Z,1Z+1R
24V DC
ovládání MaR
KM4
FA6
BM017316--
16A
char. C
KM5
BZ326460VM
3Z,1Z+1R
24V DC
ovládání MaR
5
FA7
BM017332--
32A
char. C
FA8
BM017325--
25A
char. C
F02
TN-S/3+1
typ 1+2, LPL IV
12,5kA/pól
Ochrany umístit
na dno rozváděče
FA9
BM018110--
10A
FA10
BM018340--
40A
FA11
BM018340--
40A
FA12
BM017340--
40A
char. C
FA13
BM018110--
10A
FA14
BM0181
16A
8
WL2.8
CYKY-J 5x4
H07V-K 10
9
WL2.9
CYKY-J 5x4
H07V-K 10
10
WL2.10
CYKY-J 5x4
H07V-K 10
11
WL2.11
CYKY-J 5x4
H07V-K 10
12
WL2.12
CYKY-J 5x10
H07V-K 10
13
WL2.13
CYKY-J 5x4
H07V-K 10
14
WL2.14
4xH07Z-K 16
15
WL2.15
CYKY-J 3x 6
16
WL3.1
CYKY-J 5x10
H07V-K 16
17
WL4.1
CYKY-J 5x10
H07V-K 16
18
WL5.1
CYKY-J 5x10
H07V-K 16
19
WL2.19
CYKY-J 3x2.5
20
WL2.20
CYKY-J 3x2.5
HOP
HOP
HOP
HOP
HOP
HOP
HOP
HOP
HOP
2.8
5.50
Jednotka VZT 02.01
přívod
2.9
5.50
Jednotka VZT 02.01
odvod
2.10
5.50
Jednotka VZT 02.01
odvod
2.11
5.00
Jednotka VZT 02.01
zvlhčovač
2.12
20.00
Jednotka VZT 03.01
2.13
8.40
Jednotka VZT 05.01
HOP
2.15
0.28
Vnitřní jednotky
VZT 05
RS03.1
5.60
Rozváděč spínání
osvětlení chodba
RS04.1
2.50
Rozváděč spínání
osvětlení plavčík
RZ05.1
14.70
Rozváděč zdroje
osvětlení bazén
L2.19
0.02
Nouzové osvětlení
bazénová hala
DR2.20
0.30
Datový rozváděč

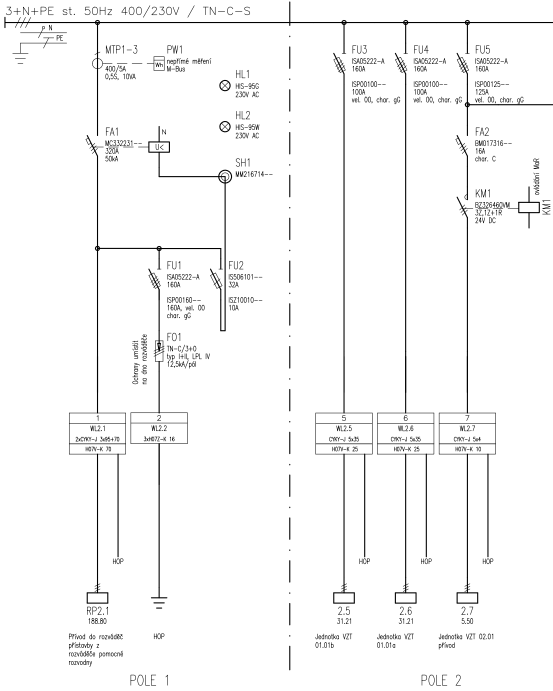
3+N+PE st. 50Hz 400/230V / TN-C-S
N
PE
MTP1-3
400/5A
0,5S, 10VA
PW1
Wh
nepřímé měření
M-Bus
HL1
HIS-95G
230V AC
HL2
HIS-95W
230V AC
FA1
MC332231--
320A
50kA
N
U<
SH1
MM216714--
FU1
ISA05222-A
160A
ISP00160--
160A, vel. 00
char. gG
FU2
IS506101--
32A
ISZ10010--
10A
FO1
TN-C/3+0
typ I+II, LPL IV
12,5kA/pól
Ochrany umístit na dno rozváděče
1
WL2.1
2xCYKY-J 3x95+70
H07V-K 70
2
WL2.2
3xH07Z-K 16
HOP
RP2.1
188.80
Přívod do rozváděč přístavby z rozváděče pomocné rozvodny
HOP
POLE 1
FU3
ISA05222-A
160A
ISP00100--
100A
vel. 00, char. gG
FU4
ISA05222-A
160A
ISP00100--
100A
vel. 00, char. gG
FU5
ISA05222-A
160A
ISP00125--
125A
vel. 00, char. gG
FA2
BM017316--
16A
char. C
KM1
BZ326460VM
3Z,1Z+1R
24V DC
ovládání MaR
KM1
5
WL2.5
CYKY-J 5x35
H07V-K 25
6
WL2.6
CYKY-J 5x35
H07V-K 25
7
WL2.7
CYKY-J 5x4
H07V-K 10
HOP
HOP
HOP
2.5
31.21
2.6
31.21
2.7
5.50
Jednotka VZT 01.01b
Jednotka VZT 01.01a
Jednotka VZT 02.01 přívod
POLE 2